(C) Prusak
http://zxbyte.ru
Last Update: 30.01.2013

ОТЛАДОЧНЫЙ МОДУЛЬ

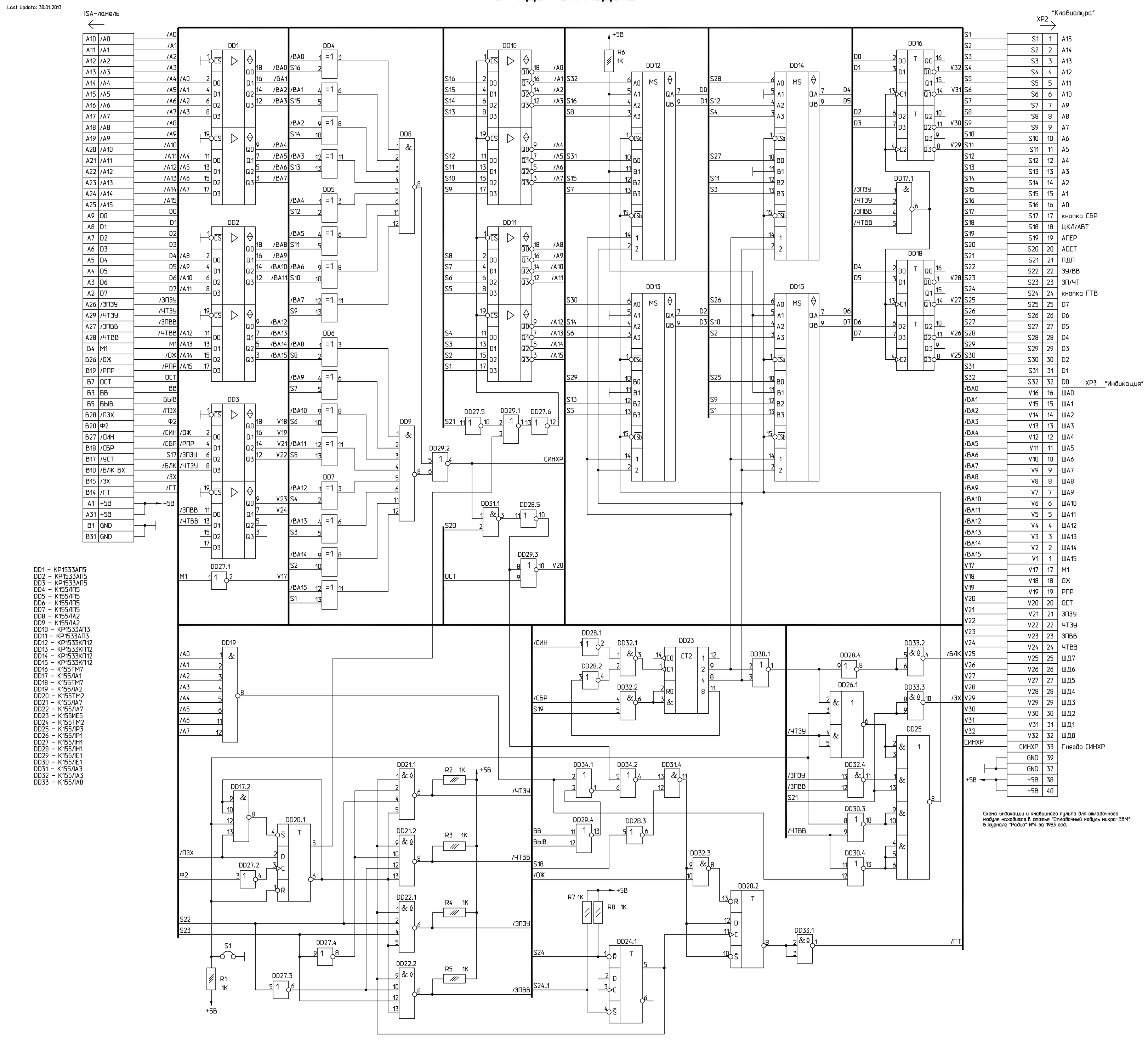

DD1 – КР1533АП5
DD2 – КР1533АП5
DD3 – КР1533АП5
DD4 – К155ЛП5
DD5 – К155ЛП5
DD6 – К155ЛП5
DD7 – К155ЛП5
DD8 – К155ЛА2
DD9 – К155ЛА2
DD10 – КР1533АП3
DD11 – КР1533АП3
DD12 – КР1533КП12
DD13 – КР1533КП12
DD14 – КР1533КП12
DD15 – КР1533КП12
DD16 – К155ТМ7
DD17 – К155ЛА1
DD18 – К155ТМ7
DD19 – К155ЛА2
DD20 – К155ТМ2
DD21 – К155ЛА7
DD22 – К155ЛА7
DD23 – К155ИЕ5
DD24 – К155ТМ2
DD25 – К155ЛР3
DD26 – К155ЛР1
DD27 – К155ЛН1
DD28 – К155ЛН1
DD29 – К155ЛН1
DD30 – К155ЛЕ1
DD31 – К155ЛА3
DD32 – К155ЛА3
DD33 – К155ЛА8

Схема индикации и клавишного пульта для отладочного модуля находится в статье "Отладочный модуль микро-ЭВМ" в журнале "Радио" №4 за 1983 год.

ДИНАМИЧЕСКАЯ HEX-ИНДИКАЦИЯ ОТЛАДОЧНОГО МОДУЛЯ

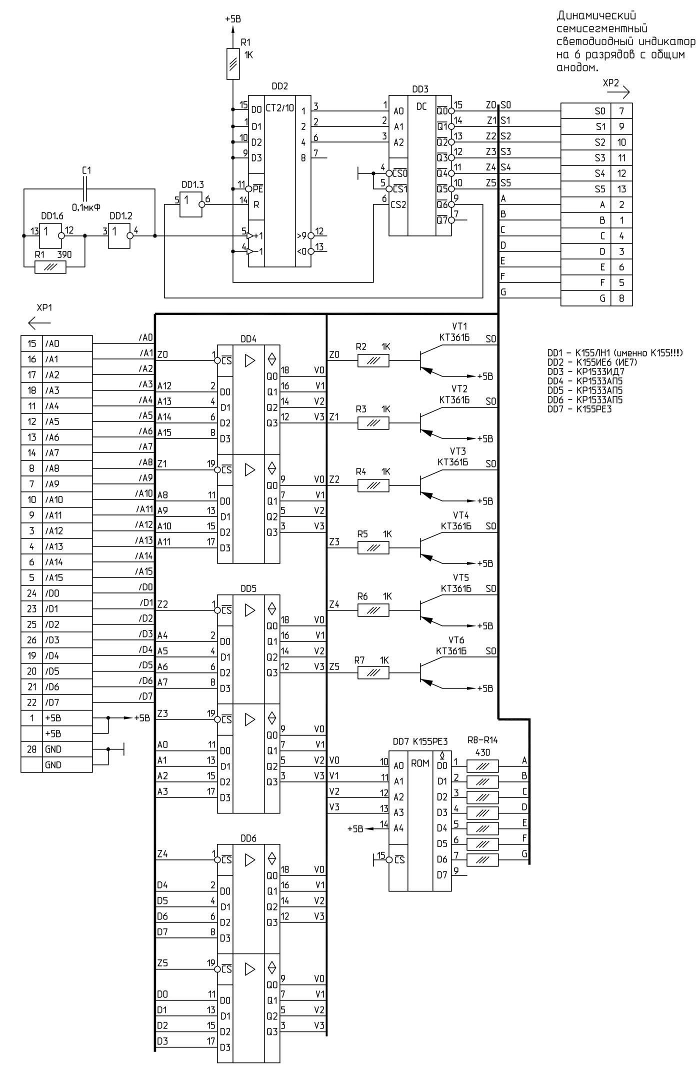

DD1 – К155ЛН1 (именно К155!!!)
DD2 – К155ИЕ6 (ИЕ7)
DD3 – КР1533ИД7
DD4 – КР1533АП5
DD5 – КР1533АП5
DD6 – КР1533АП5
DD7 – К155РЕ3

МОДУЛЬ ДИНАМИЧЕСКОГО ОЗУ

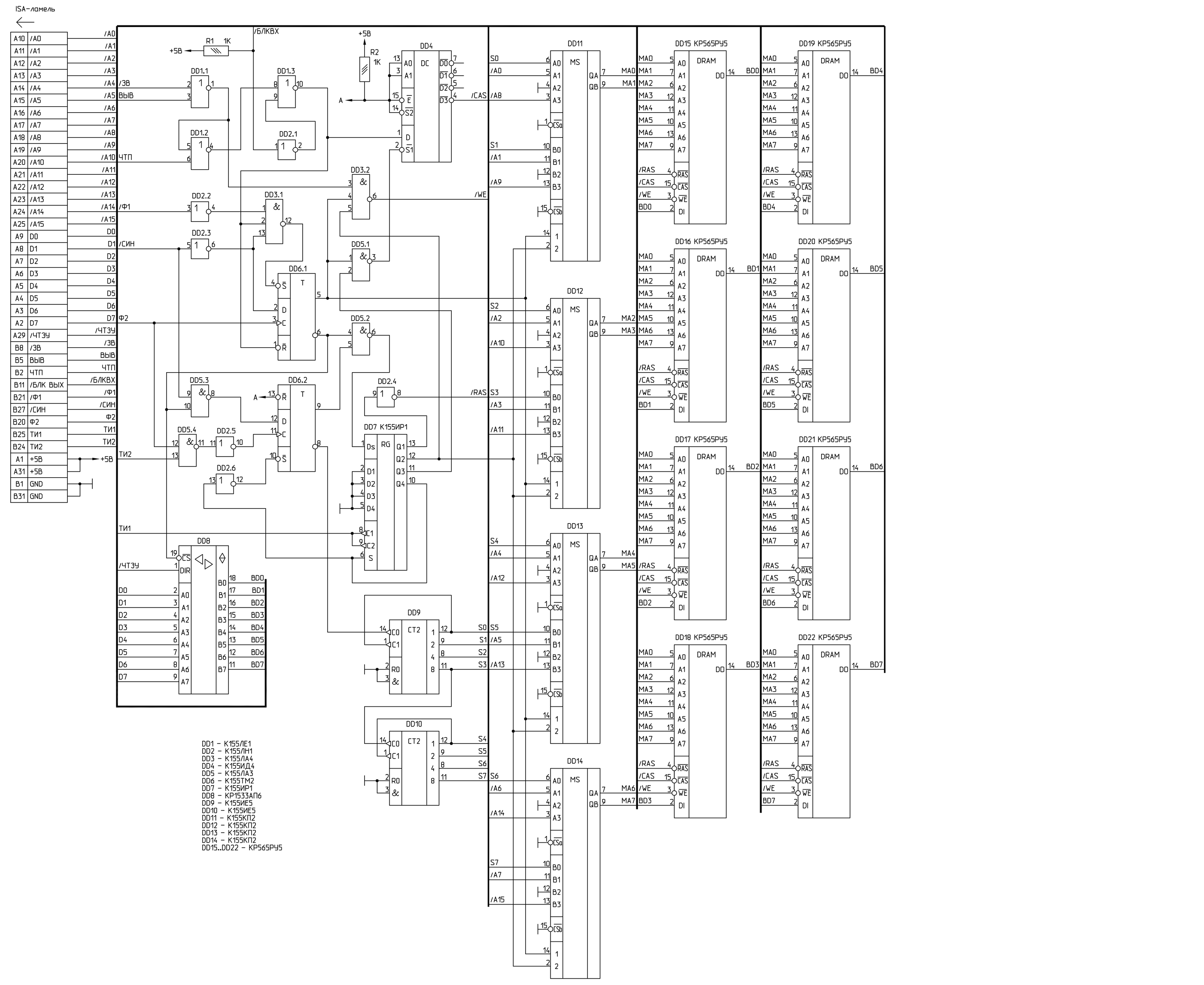

DD1 – К155ЛЕ1
DD2 – К155ЛН1
DD3 – К155ЛА4
DD4 – К155ИД4
DD5 – К155ЛА3
DD6 – К155ТМ2
DD7 – К155ИР1
DD8 – КР1533АП6
DD9 – К155ИЕ5
DD10 – К155ИЕ5
DD11 – К155КП2
DD12 – К155КП2
DD13 – К155КП2
DD14 – К155КП2
DD15...DD22 – КР565РУ5

МОДУЛЬ КЛАВИАТУРЫ

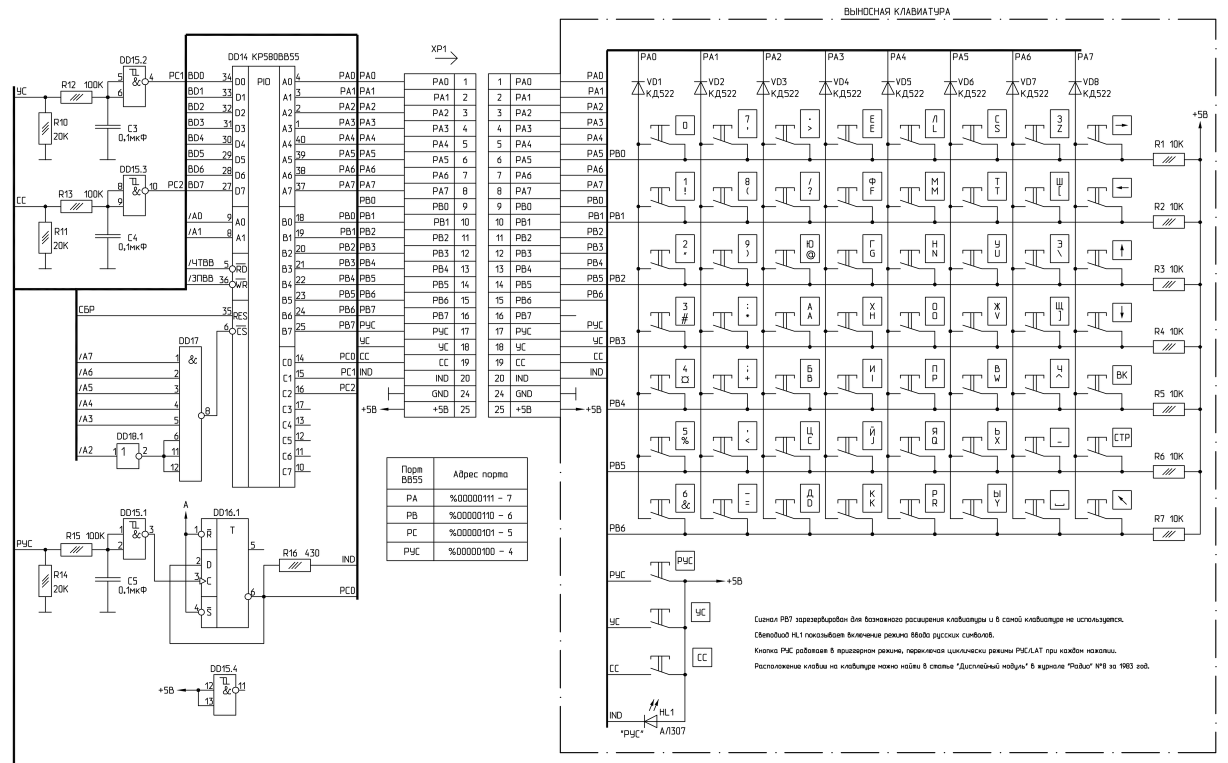

Порт ВВ55	Адрес порта
PA	%00000111 – 7
PB	%00000110 – 6
PC	%00000101 – 5
РУС	%00000100 – 4

Сигнал PB7 зарезервирован для возможного расширения клавиатуры и в самой клавиатуре не используется.
Светодиод HL1 показывает включение режима ввода русских символов.
Кнопка РУС работает в триггерном режиме, переключая циклически режимы РУС/LAT при каждом нажатии.
Расположение клавиш на клавиатуре можно найти в статье "Дисплейный модуль" в журнале "Радио" №8 за 1983 год.

МОДУЛЬ СОПРЯЖЕНИЯ С МАГНИТОФОНОМ

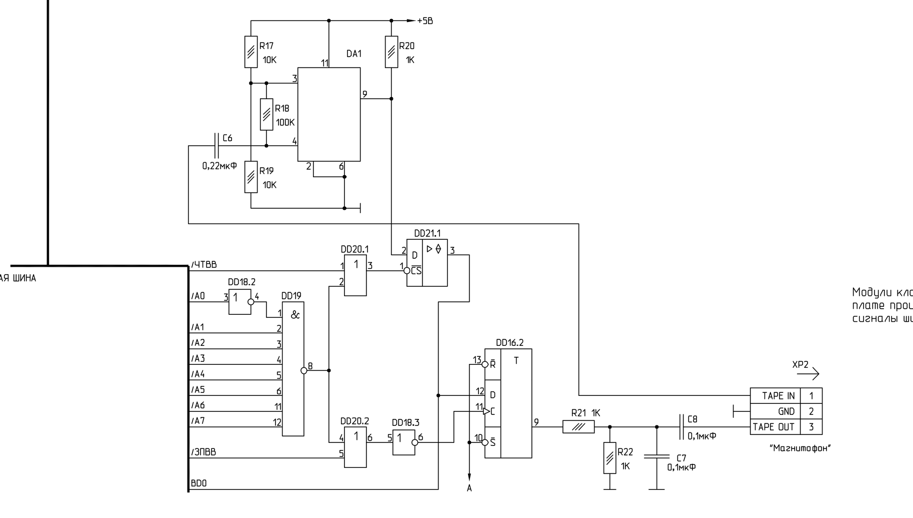

Модули клавиатуры и сопряжения с магнитофоном расположены на плате процессорного модуля, поэтому номера элементов и сигналы шин соответствуют процессорному модулю.

DD14 – КР580ВВ55
DD15 – К561ТЛ1
DD16 – К155ТМ2
DD17 – К155ЛА2
DD18 – К155ЛН1
DD19 – К155ЛА2
DD20 – К155ЛЛ1
DD21 – К155ЛП8
DA1 – КР554СА3

МОДУЛЬ 2К ПЗУ И 2К СТАТИЧЕСКОГО ОЗУ

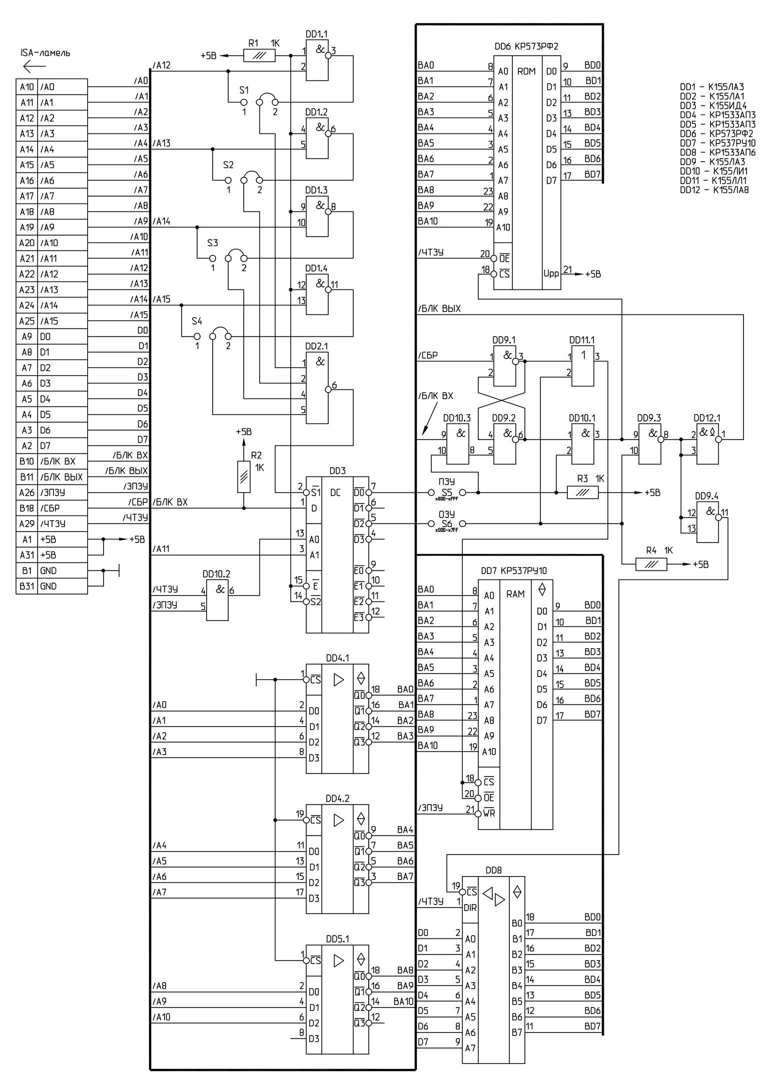

DD1 – К155ЛА3
DD2 – К155ЛА1
DD3 – К155ИД4
DD4 – КР1533АП3
DD5 – КР1533АП3
DD6 – КР573РФ2
DD7 – КР537РУ10
DD8 – КР1533АП6
DD9 – К155ЛА3
DD10 – К155ЛИ1
DD11 – К155ЛП1
DD12 – К155ЛА8

ДИСПЛЕЙНЫЙ МОДУЛЬ

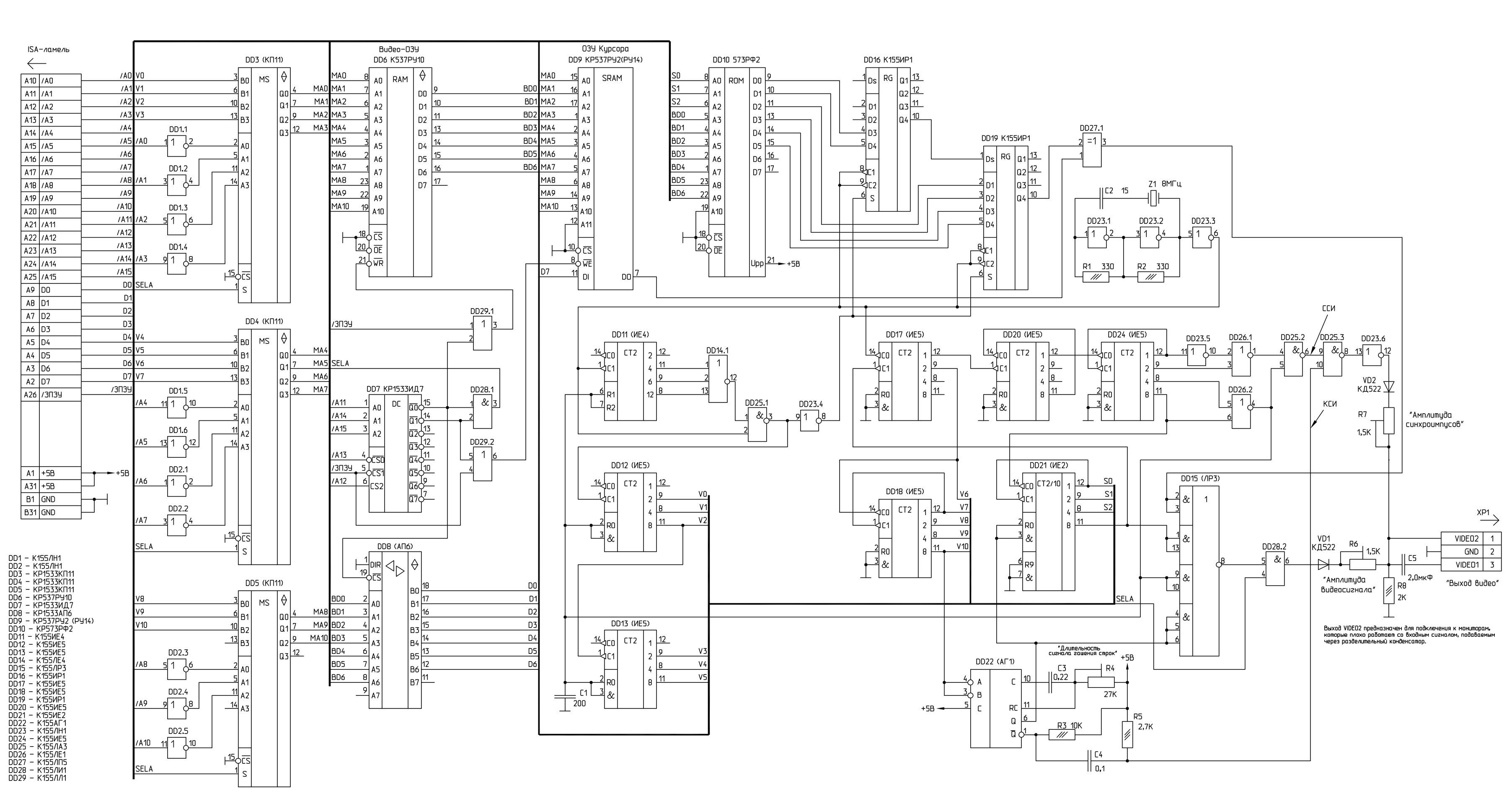

DD1 – К155ЛН1
DD2 – К155ЛН1
DD3 – КР1533КП11
DD4 – КР1533КП11
DD5 – КР1533КП11
DD6 – КР537РУ10
DD7 – КР1533ИД7
DD8 – КР1533АП6
DD9 – КР537РУ2 (РУ14)
DD10 – КР573РФ2
DD11 – К155ИЕ4
DD12 – К155ИЕ5
DD13 – К155ИЕ5
DD14 – К155ЛЕ4
DD15 – К155ЛР3
DD16 – К155ИР1
DD17 – К155ИЕ5
DD18 – К155ИЕ5
DD19 – К155ИР1
DD20 – К155ИЕ5
DD21 – К155ИЕ2
DD22 – К155АГ1
DD23 – К155ЛН1
DD24 – К155ИЕ5
DD25 – К155ЛА3
DD26 – К155ЛЕ1
DD27 – К155ЛП5
DD28 – К155ЛИ1
DD29 – К155ЛЛ1

Выход VIDEO2 предназначен для подключения к мониторам, которые плохо работают со входным сигналом, подаваемым через разделительный конденсатор.

ПРОЦЕССОРНЫЙ МОДУЛЬ

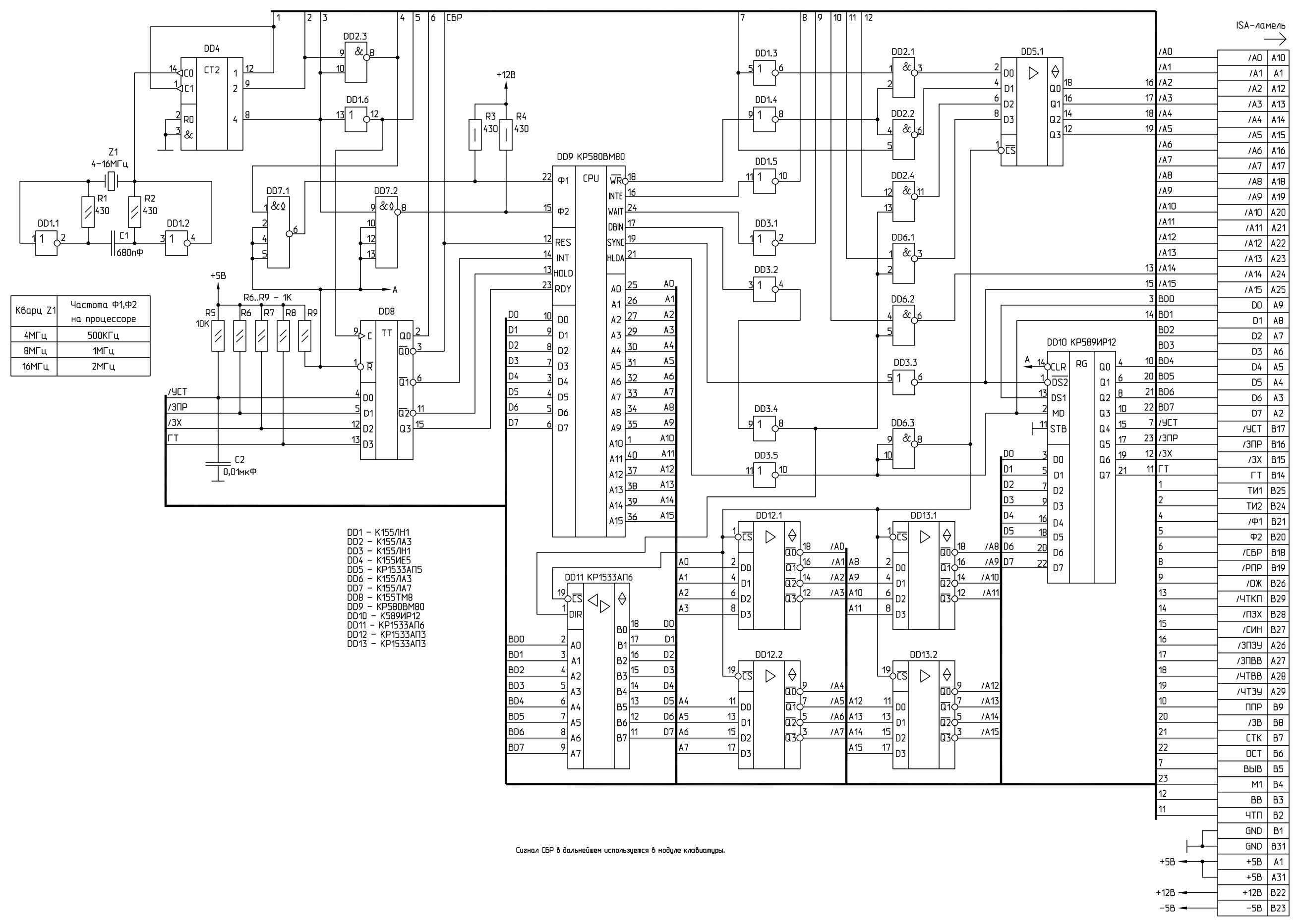

Кварц Z1	Частота Ф1,Ф2 на процессоре
4МГц	500КГц
8МГц	1МГц
16МГц	2МГц

DD1 – К155ЛН1
DD2 – К155ЛА3
DD3 – К155ЛН1
DD4 – К155ИЕ5
DD5 – КР1533АП5
DD6 – К155ЛА3
DD7 – К155ЛА7
DD8 – К155ТМ8
DD9 – КР580ВМ80
DD10 – К589ИР12
DD11 – КР1533АП6
DD12 – КР1533АП3
DD13 – КР1533АП3

Сигнал СБР в дальнейшем используется в модуле клавиатуры.
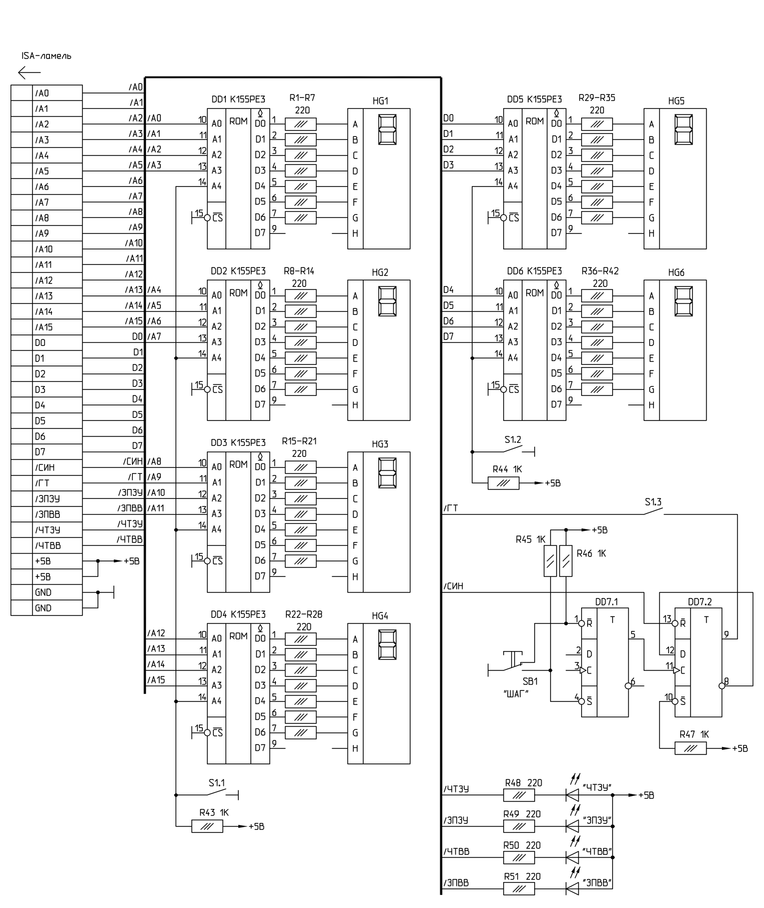
ПОШАГОВЫЙ МОДУЛЬ