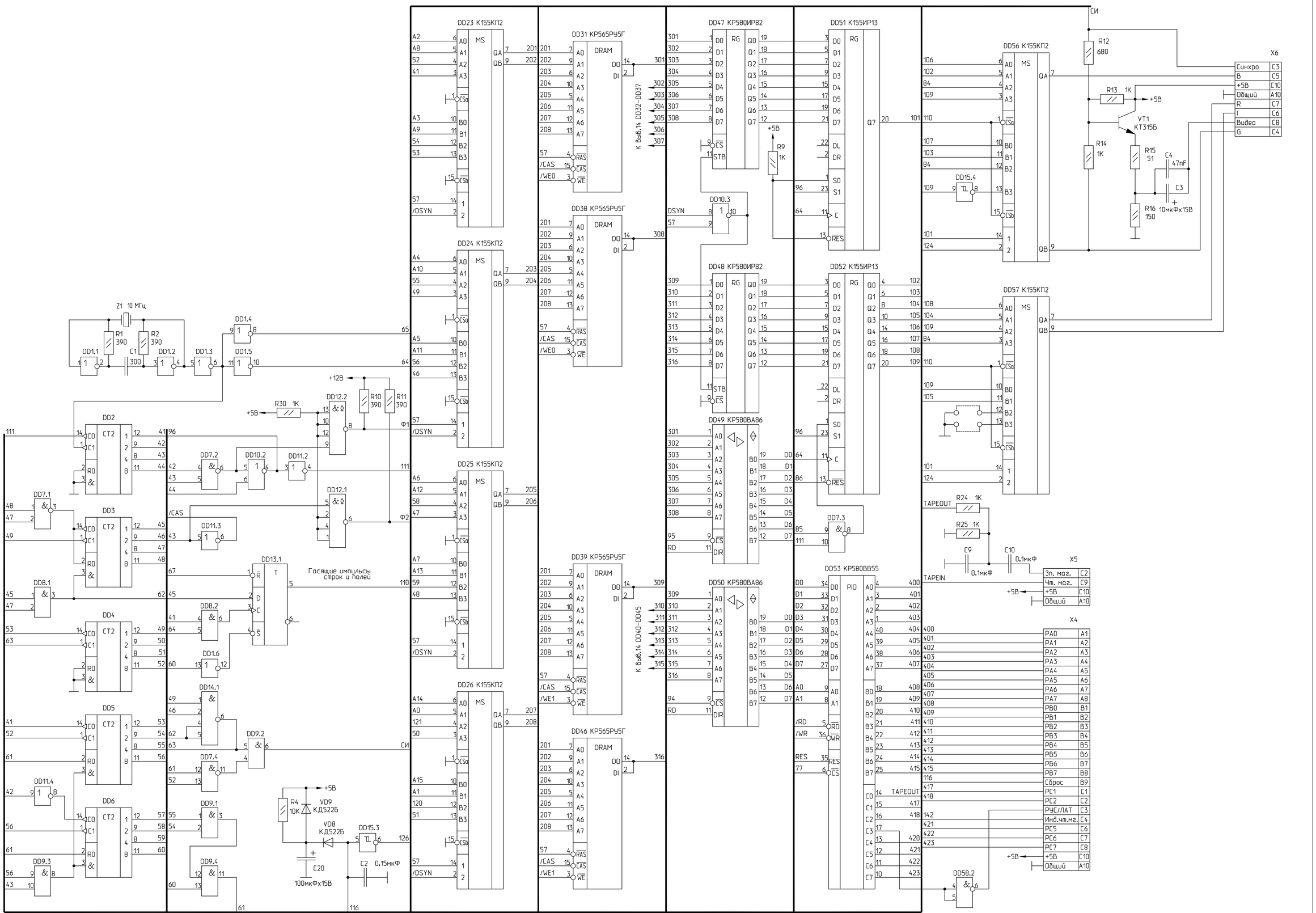
DD23 К155КП2
DD24 К155КП2
DD25 К155КП2
DD26 К155КП2
DD31 КР565РУ5Г
DD38 КР565РУ5Г
DD39 КР565РУ5Г
DD46 КР565РУ5Г
DD47 КР580ИР82
DD48 КР580ИР82
DD49 КР580ВА86
DD50 КР580ВА86
DD51 К155ИР13
DD52 К155ИР13
DD53 КР580ВВ55
DD56 К155КП2
DD57 К155КП2
К выв.14 DD32-DD37
К выв.14 DD40-DD45
Z1 10 МГц
Гасящие импульсы строк и полей
X6
Синхро
Видео
X5
Зп. маг.
Чт. маг.
X4
TAPEOUT
TAPEIN